SK式　ステンレス製ドーム型散水栓ボックス

CD210型　鍵なし・鍵付き

〔写真は鍵付きタイプです。〕

鍵なし　構造図

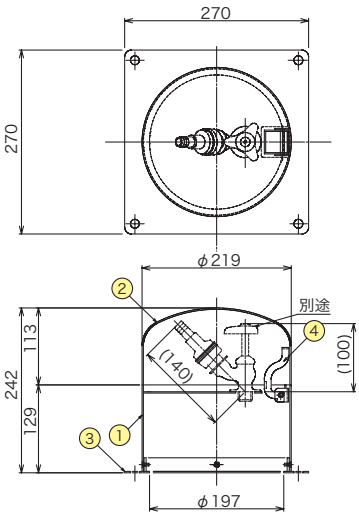

※表面仕上：ヘアーライン

鍵付き　構造図

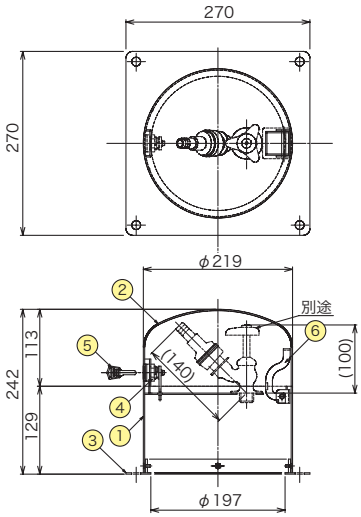

※表面仕上：ヘアーライン

散水栓はカップリング付きで収納可能です。
散水栓の種類によって収納できない場合がありますので、寸法をご確認ください

【鍵なし】

部番	品名	材質
1	本体	SUS304
2	キャップ	SUS304
3	台座	SUS304
4	チェーン	SUS304

【鍵付き】

部番	品名	材質
1	本体	SUS304
2	キャップ	SUS304
3	台座	SUS304
4	鍵	亜鉛合金
5	キー	黄銅板
6	ヒンジ	SUS304

型　式	価　格
SK-CD-210（鍵なし）	107,000
SK-CD-210（鍵付き）	114,000

記載されている価格には、運賃・消費税は含まれておりません。