CD160型 鍵なし・鍵付き

■ドーム型

〔写真は鍵付きタイプです。〕

鍵なし 構造図

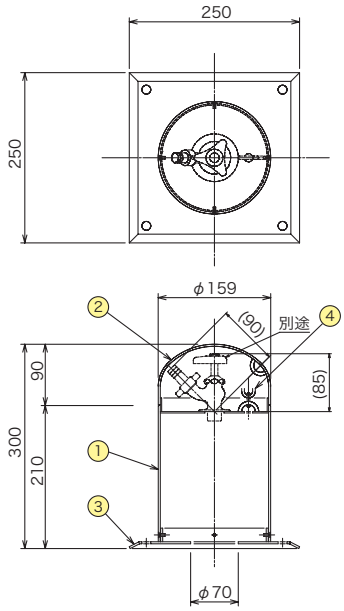

※表面仕上：ヘアーライン

鍵付き 構造図

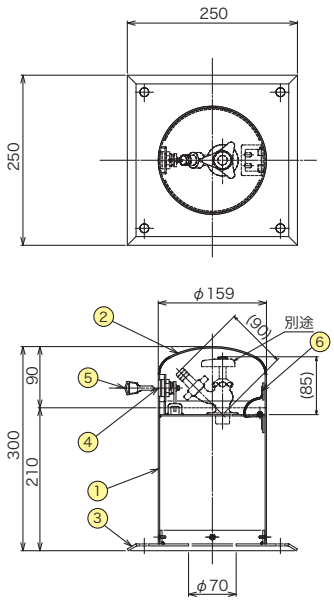

※表面仕上：ヘアーライン

【鍵なし】

部番	品名	材質
1	本体	SUS304
2	キャップ	SUS304
3	台座	SUS304
4	チェーン	SUS304

【鍵付き】

部番	品名	材質
1	本体	SUS304
2	キャップ	SUS304
3	台座	SUS304
4	鍵	亜鉛合金
5	キー	黄銅板
6	ヒンジ	SUS304

型　式	価　格
SK-CD-160（鍵なし）	64,000
SK-CD-160（鍵付き）	72,000

記載されている価格には、運賃・消費税は含まれておりません。