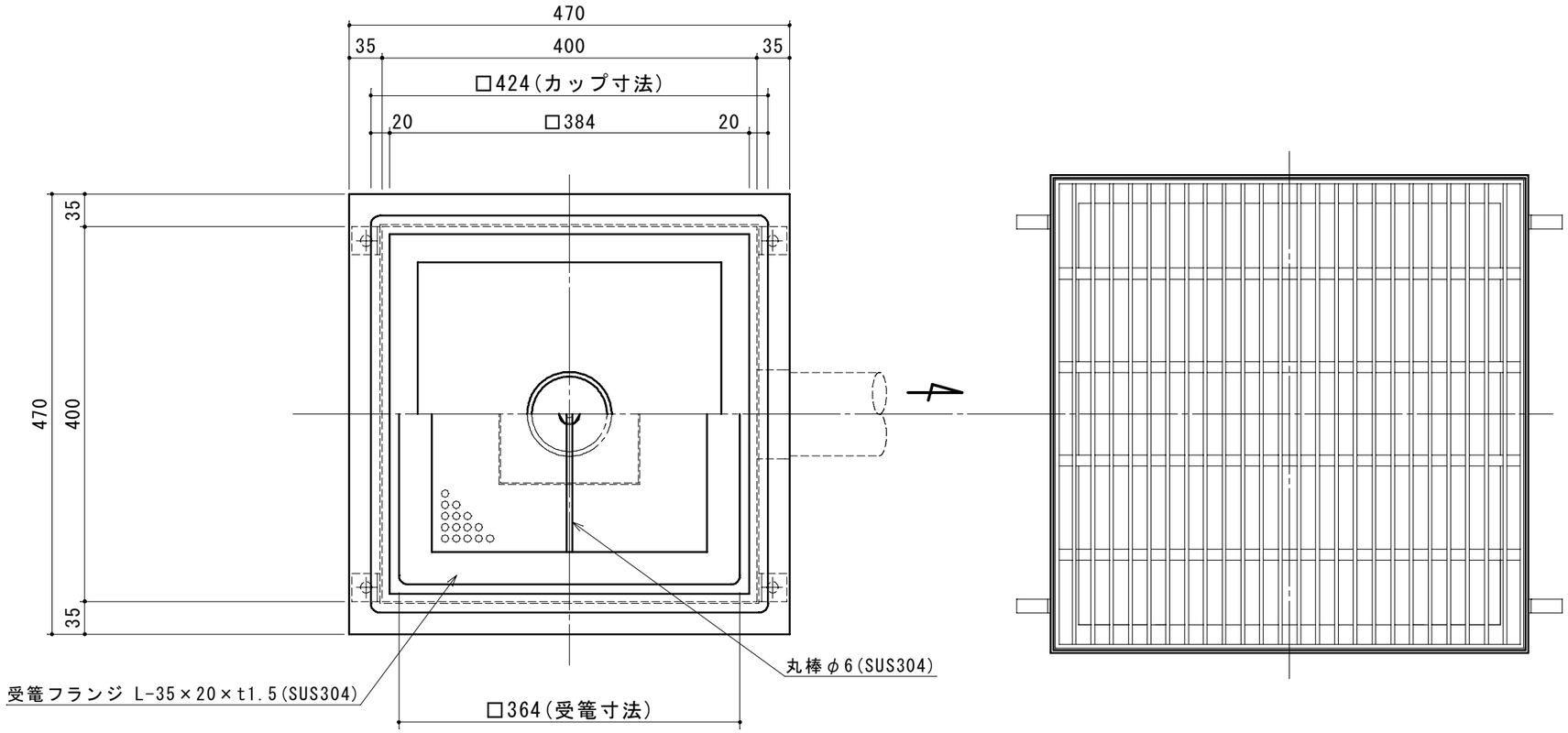

特	品　名	材 質	サ　イ　ズ	個数
	本　体	(SUS304)	400L×400W×228H×t2.0	1
	カ ッ プ	(SUS304)	424L×424W×165H×t1.5	1
	受　篭	(SUS304)	364L×364W×75H×t0.8×φ3-5	1
	排 出 管	(SUS304)	80A×35L 内ネジソケット	1
	排 水 管	(SUS304)	80A×50L パイプ	1
	ト ラ ッ プ	(SUS304)	150L×150W×50H×t1.5	1
	受　枠	(SUS304)	510L×510W (MBN 15H用)	1
	グレーチング	(SUS304)	500L×500W (SFG-M-4 15H-20P)	1

本 体 質 量	18 kg
グレーチング蓋質量	7 kg
納 入 台 数	台

(注1)グレーチング蓋はＳＵＳ製とする。
(注2)グレーチングは人荷重とする。

溶接部スプレー塗装処理

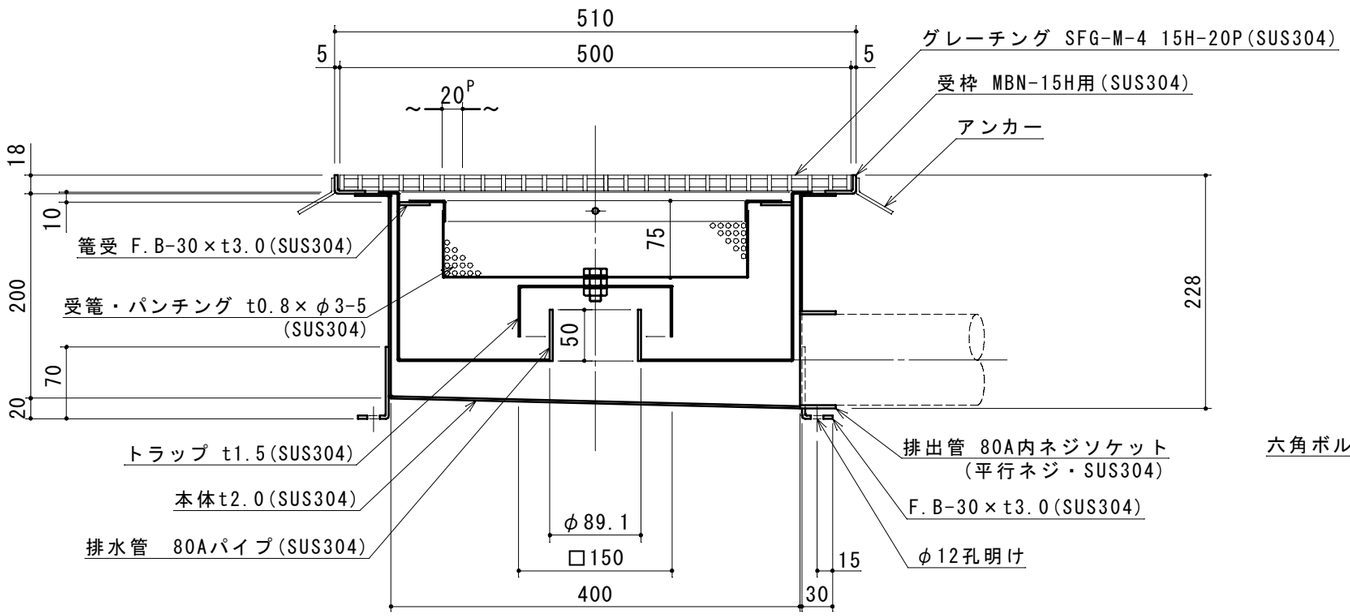

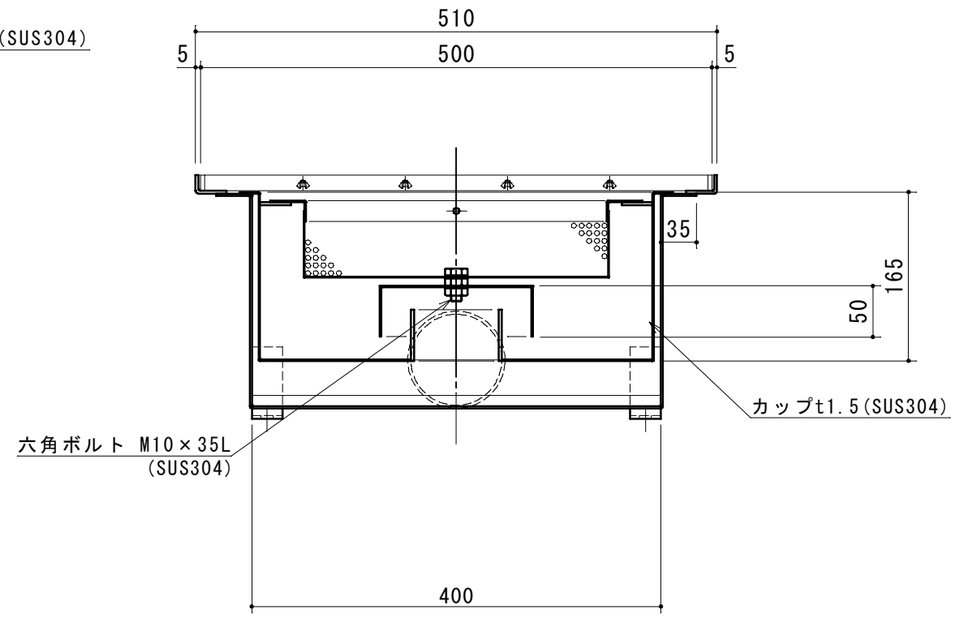

出図印
出図
技術部
照査

注記)					承 認	検 図	製 図	担当者	宛先名	殿	工事名	
	4				横堀		池田		品 名	ＳＫ式ダスタートラップ図	型 式	ＳＫ－４０Ｃ－ＸＩ－２５
	3											
	2	2018.08.03	本体板厚　t2.0に変更。									
	1	2018.05.14	マンホール・本体ツバ寸法変更。	池田	作成年月日	2019.09.02			図 番	20-19	記 号	XI40-25
	順	改 訂 日	改 訂 内 容	製図							縮尺	1/6

SHIMODA 下田エコテック株式会社