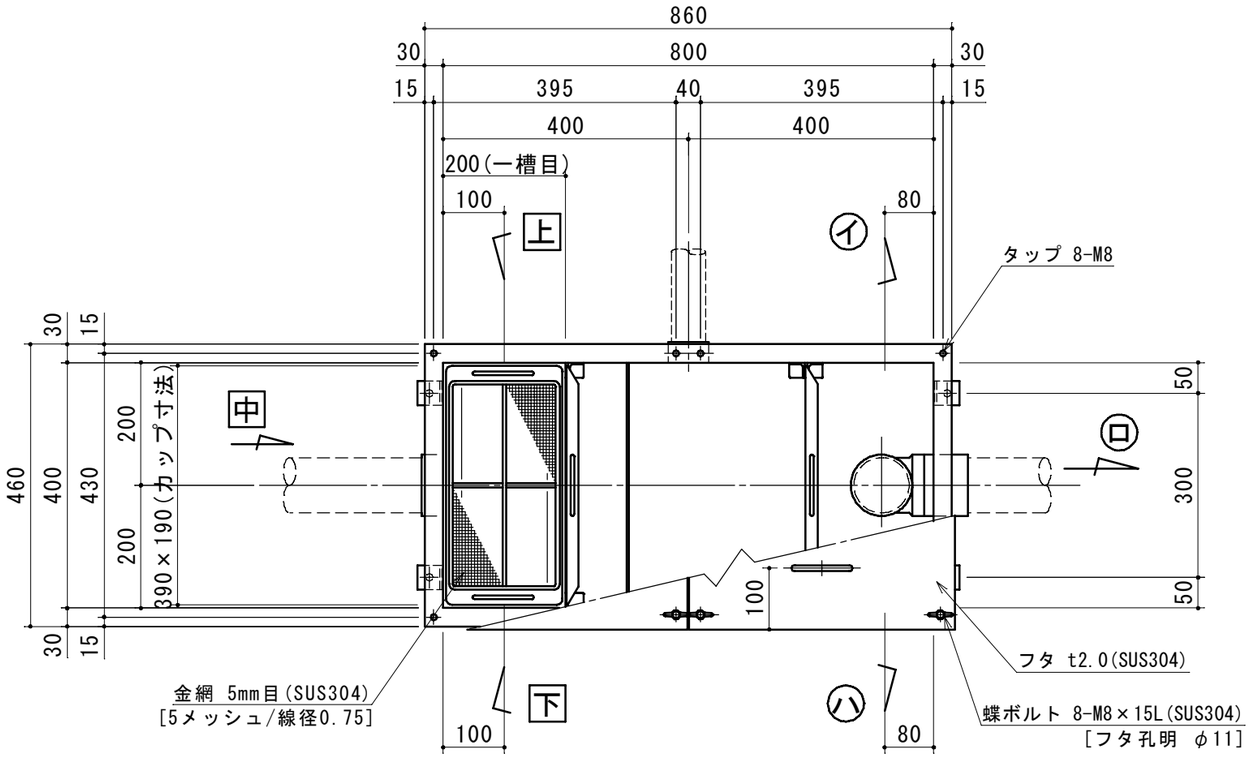

特	品　名	材 質	サ　イ　ズ	個数
	本　　体	(SUS304)	800L×400W×595H×t2.0	1
	スライド板	(SUS304)	390×450×t1.5	2
	仕 切 板	(SUS304)	140×400×t2.0	1
	金　　網	(SUS304)	340L×180W (金網5mm目 丸棒φ6)	1
	砂留カップ	(SUS304)	390L×190W×200H×t1.5	1
	流 入 管	(SUS304)	80A×35L 内ネジソケット	1
	排 出 管	(SUS304)	80A 内ネジソケット	1
	トラップ管	(ＰＶＣ)	75VUDT 掃除口	1
	通 気 管	(SUS304)	50A 内ネジハーフソケット	1
	フ　　タ	(SUS304)	434L×470W×t2.0	2
	蝶 ボ ル ト	(SUS304)	M8×15L	8

本 体 質 量	52 kg
本 体 実 容 量	110 L
許容流入流量	82.5 L/min
許容オイル阻集量	5.5 L
許容土砂たい積量	22.0 L
流 入 管 方 向	□ 方向
排 出 管 方 向	○ 方向
納 入 台 数	台

(注1) 上 中 下 は流入管方向を示す。
(注2) イ ロ ハ は排出管方向を示す。

(注)酸洗い仕上げとする。

カップ・金網はＳＫ－８０Ｇと共通

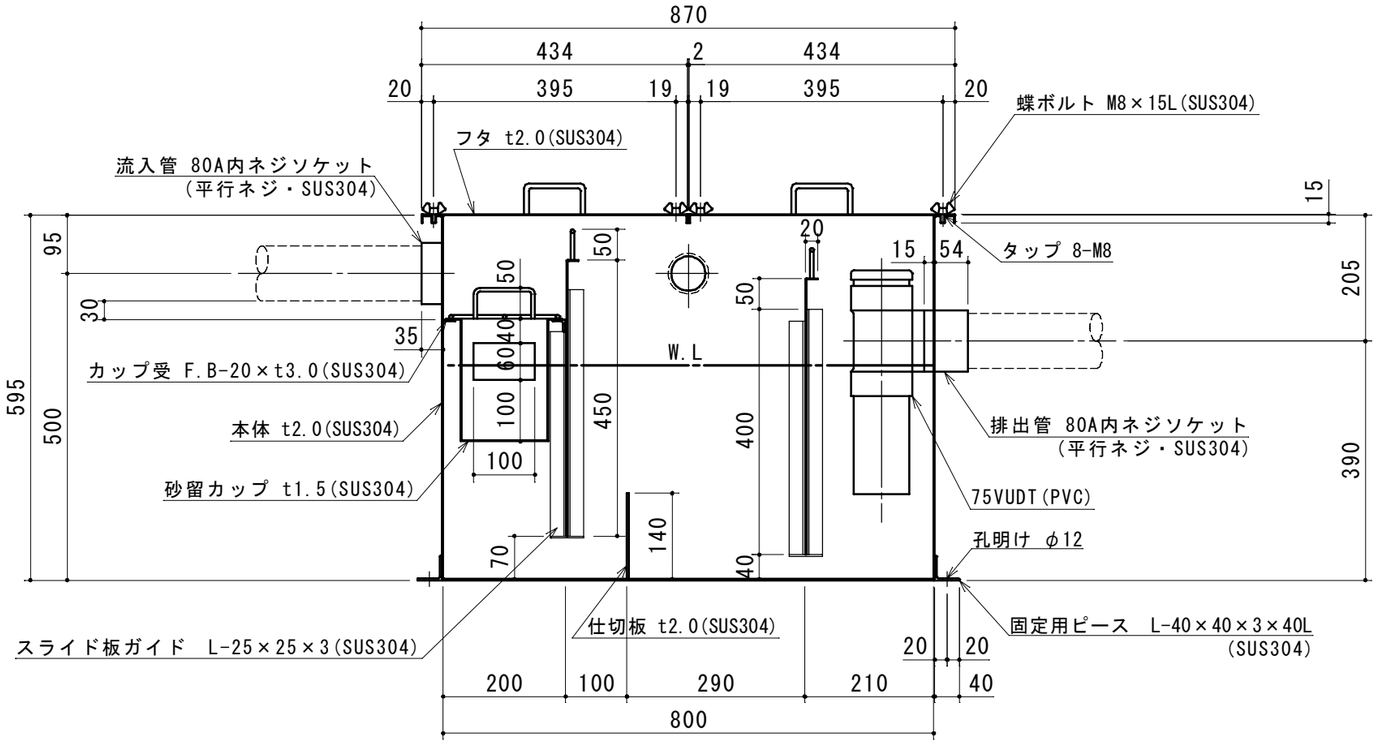

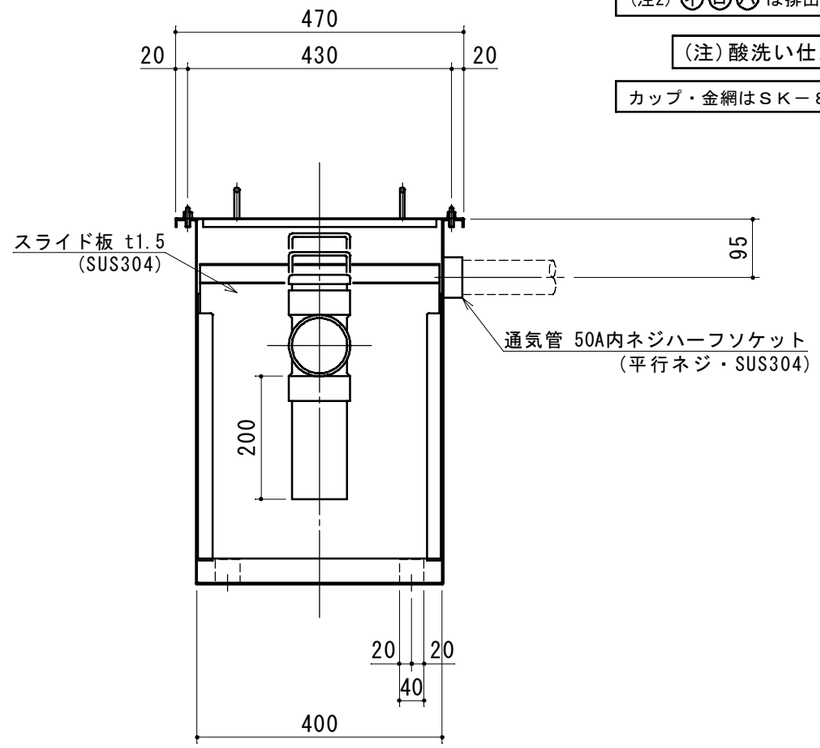

出図印
出図
技術部
照査

注記)	順	改訂日	改訂内容	製図
	4			
	3			
	2			
	1			

承認	検図	製図	担当者
横堀		池田	
作成年月日	2019.09.17		

宛先名	殿	工事名	
品名	ＳＫ式ガソリントラップ	型式	ＳＫ－１１０ＧＮ－Ｆ
図番	20-19	記号	GNF110
縮尺	1/10		

SHIMODA 下田エコテック株式会社