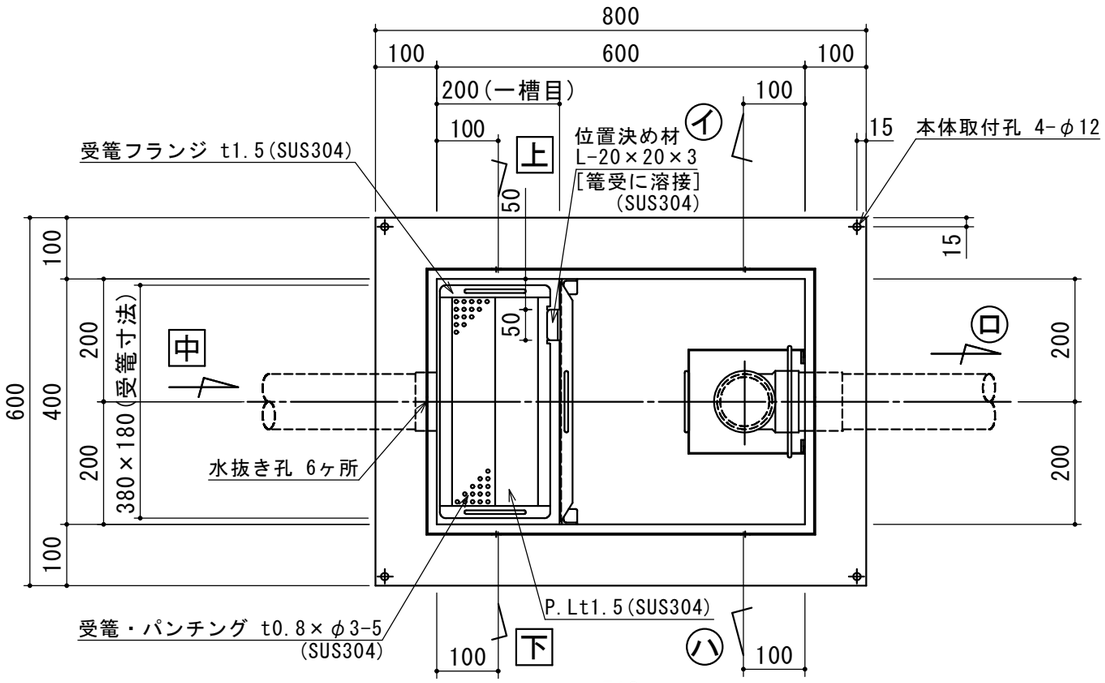

(注)受篭向き注意

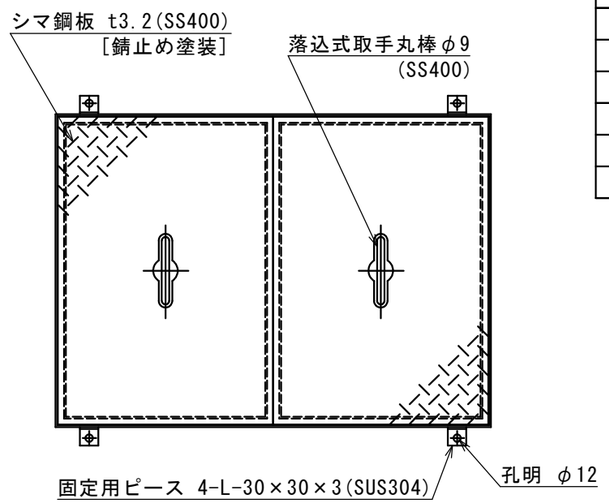

特	品　名	材 質	サ　イ　ズ	個数
	本　　体	(SUS304)	600L×400W×820H×t3.0	1
	スライド板	(SUS304)	390×450×t1.5	1
	受　　篭	(SUS304)	380L×180W×t0.8×φ3-5	1
	流 入 管	(SUS304)	80A×35L　内ネジソケット	1
	排 出 管	(SUS304)	80A 内ネジソケット	1
	トラップ	(PVC)	75VUDT 掃除口	1
	スライド板	(SUS304)	190L×170W×470H×t1.5	1
	マンホール枠	(SUS304)	710L×510W　(L-40×40×3)	1
	マンホール蓋	(SS400)	351×502×t3.2	2

本 体 質 量	65 kg
マンホール質量	17 kg
蓋1枚当り質量	7 kg
許容流入流量	70.0L/min
標準阻集グリース量	23.2 kg
認 定 番 号	第22178号
流入管方向	□ 方向
排出管方向	○ 方向
納 入 台 数	台

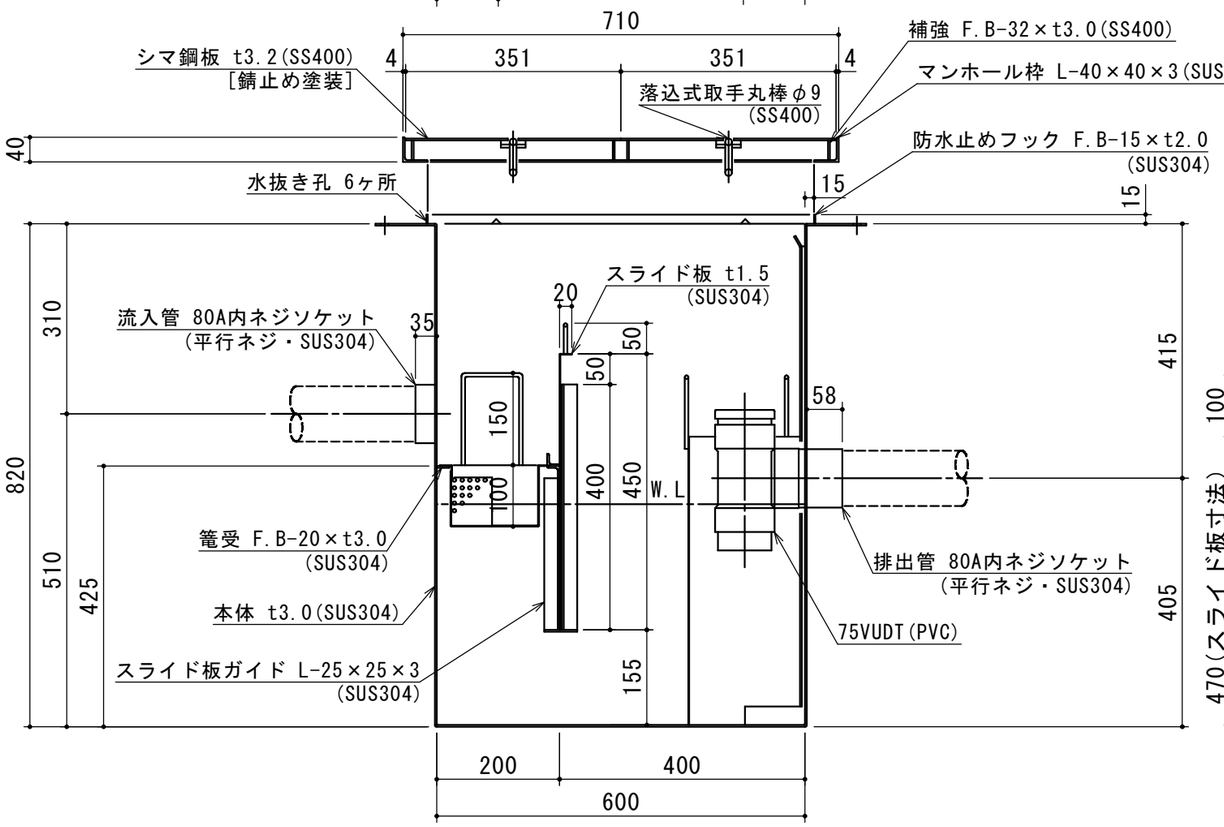

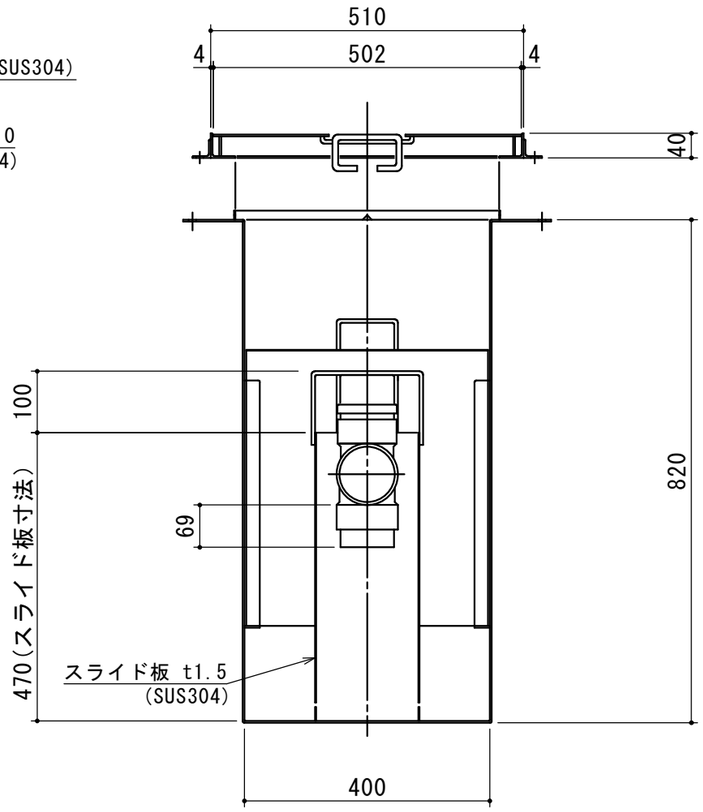

標準スラブ開口寸法	長 さ	幅
	700	500

(注)標準スラブ開口寸法の他に、排出管の方向・口径を考慮し、開口してください。

(注1) 上 中 下 は流入管方向を示す。
(注2) イ ロ ハ は排出管方向を示す。
(注3)マンホール蓋は錆止め塗装とする。
(注4)マンホールは人荷重とする。

本体ツバ溶接部スプレー塗装不可

溶接部スプレー塗装処理

出図印
出図
技術部
照査

注記)	順	改訂日	改訂内容	製図
	4			
	3			
	2			
	1			

承認	検図	製図	担当者
横堀	小林	原	
作成年月日	2022.08.30		

宛先名	殿			工事名	
品名	SE式グリーストラップ			型式	SE70NS−YB(S)
図番	20-22	記号	NS-YB070	縮尺	1/10

SHIMODA 下田エコテック株式会社