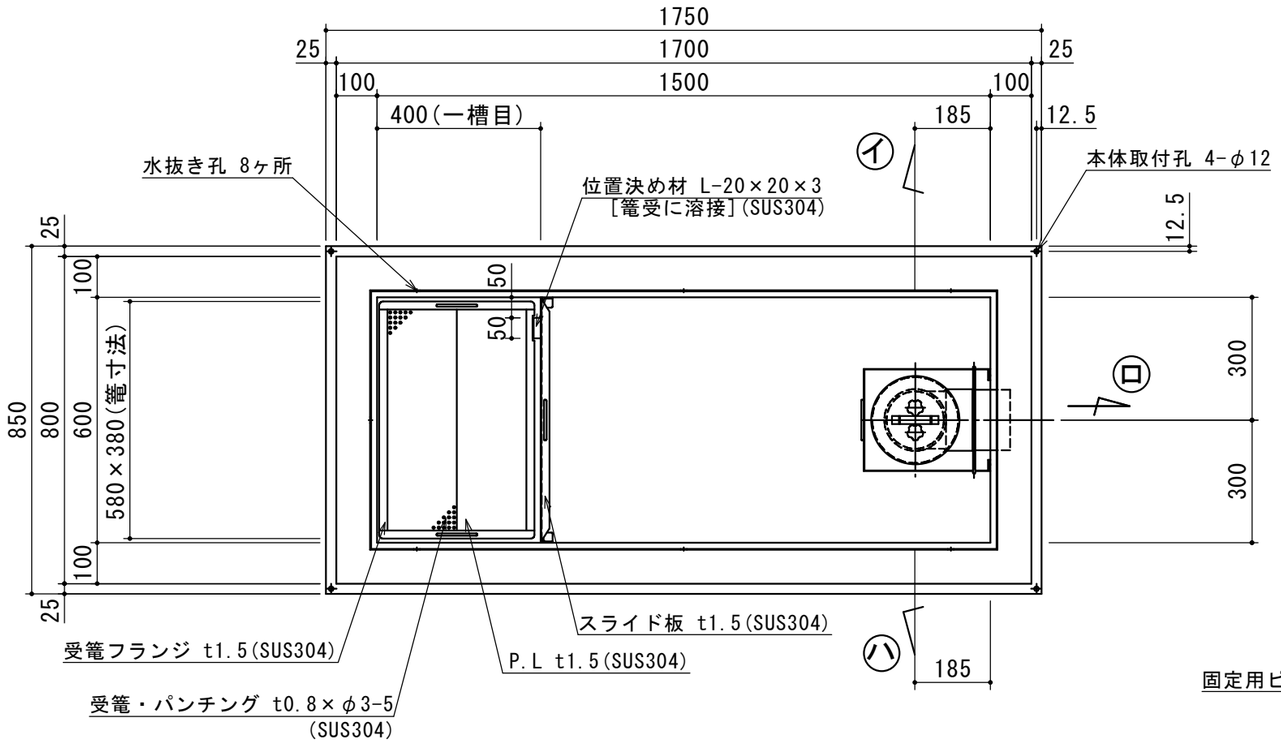

(注)受篭向き注意

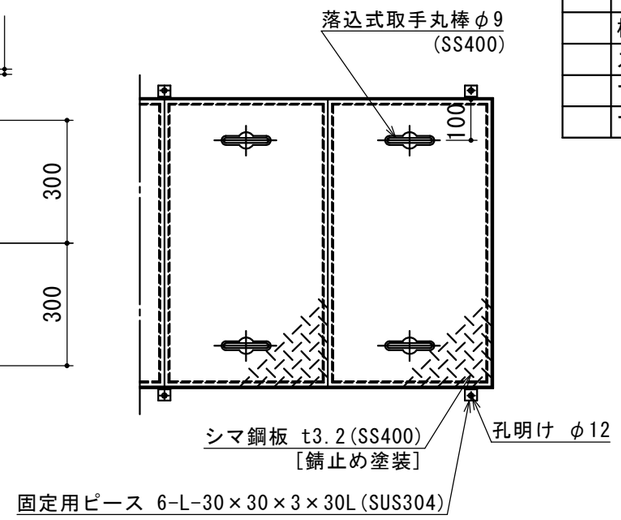

特	品　名	材 質	サ　イ　ズ	個数
	本　　体	(SUS304)	1500L×600W×535H×t3.0	1
	スライド板	(SUS304)	590×475×t1.5	1
	受　　篭	(SUS304)	380L×580W×t0.8×φ3-5	1
	排　出　管	(SUS304)	125A 内ネジソケット	1
	〃	(ＰＶＣ)	125VUDL	1
	椀トラップ	(ＰＶＣ)	φ216×240H×t3.0	1
	スライド板	(SUS304)	310L×250W×500H×t1.5	1
	マンホール枠	(SUS304)	1608L×710W (L-40×40×3)	1
	マンホール蓋	(SS400)	400×702×t3.2	4

本　体　質　量	130 kg
マンホール質量	47 kg
蓋１枚当り質量	10 kg
許容流入流量	400.0L/min
標準阻集グリース量	132.8 kg
認　定　番　号	第22184号
排出管方向	○ 方向
納　入　台　数	台

標準スラブ開口寸法	長　さ	幅
	1600	700

(注)標準スラブ開口寸法の他に、排出管の方向・口径を考慮し、開口してください。

(注1) ㋑㋺㋩ は排出管方向を示す。
(注2)マンホール蓋は錆止め塗装とする。
(注3)マンホールは人荷重とする。

本体ツバ溶接部スプレー塗装不可

溶接部スプレー塗装処理

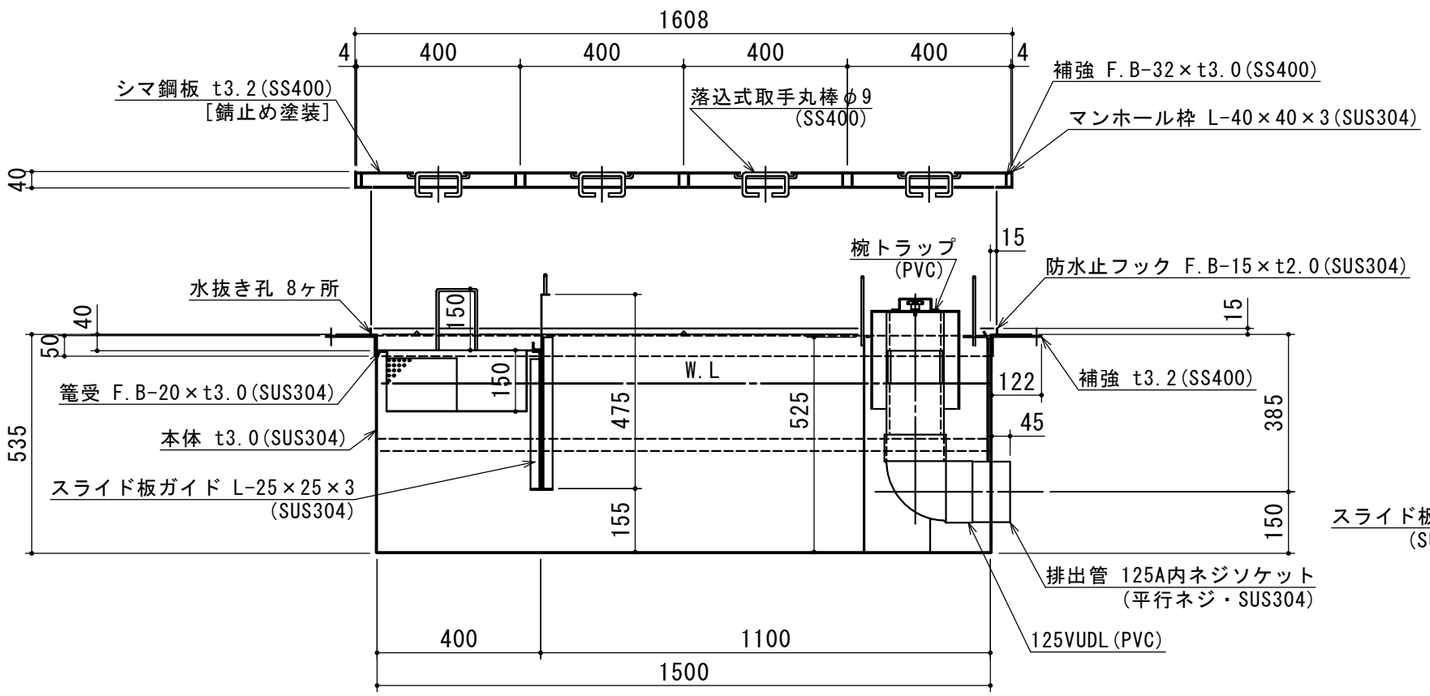

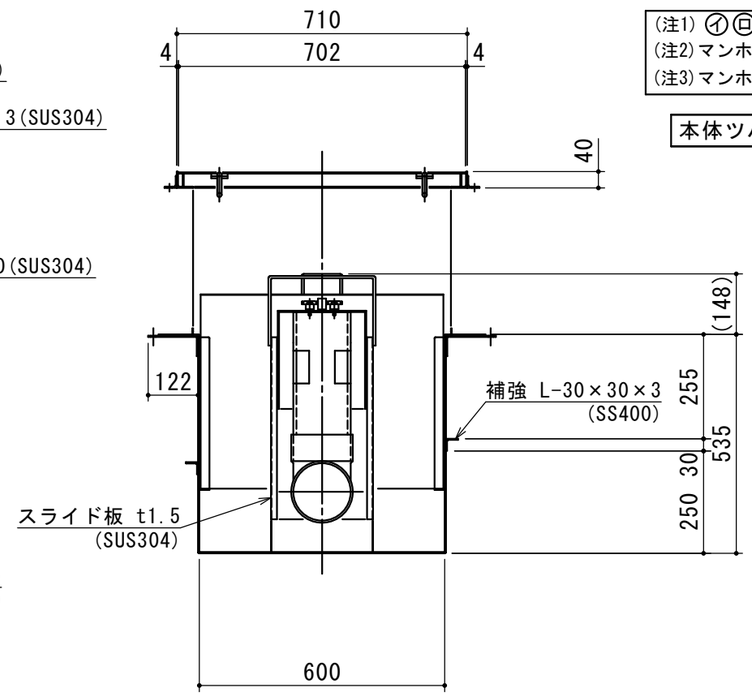

注記)	順	改訂日	改訂内容	製図
	4			
	3			
	2			
	1			

承認	検図	製図	担当者
横堀	小林	関	
作成年月日	2022.09.08		

宛先名	殿			工事名	
品名	ＳＥ式グリーストラップ			型式	ＳＥ４００ＮＳ－Ｕ（Ｓ）
図番	20-22	記号	NS-U400	縮尺	1/15

SHIMODA 下田エコテック株式会社