(注)受篭向き注意

特	品　名	材 質	サ　イ　ズ	個数
	本　　体	(SUS304)	1500L×600W×750H×t2.0	1
	スライド板	(SUS304)	590×475×t1.5	1
	受　　篭	(SUS304)	380L×580W×t0.8×φ3-5	1
	流 入 管	(SUS304)	125A×45L 内ネジソケット	1
	排 出 管	(SUS304)	125A 内ネジソケット	1
	トラップ	(PVC)	125VUDT 掃除口	1
	スライド板	(SUS304)	310L×250W×565H×t1.5	1
	フ　　タ	(SUS304)	292×670×t2.0	2
	〃	(SUS304)	490×670×t2.0	2
	蝶ボルト	(SUS304)	M8×15L	16

本体質量	113 kg
許容流入流量	400.0L/min
標準阻集グリース量	132.8 kg
認定番号	第22184号
流入管方向	□ 方向
排出管方向	○ 方向
納入台数	台

(注1) 上 中 下 は流入管方向を示す。
(注2) イ ロ ハ は排出管方向を示す。

(注)酸洗い仕上げとする。

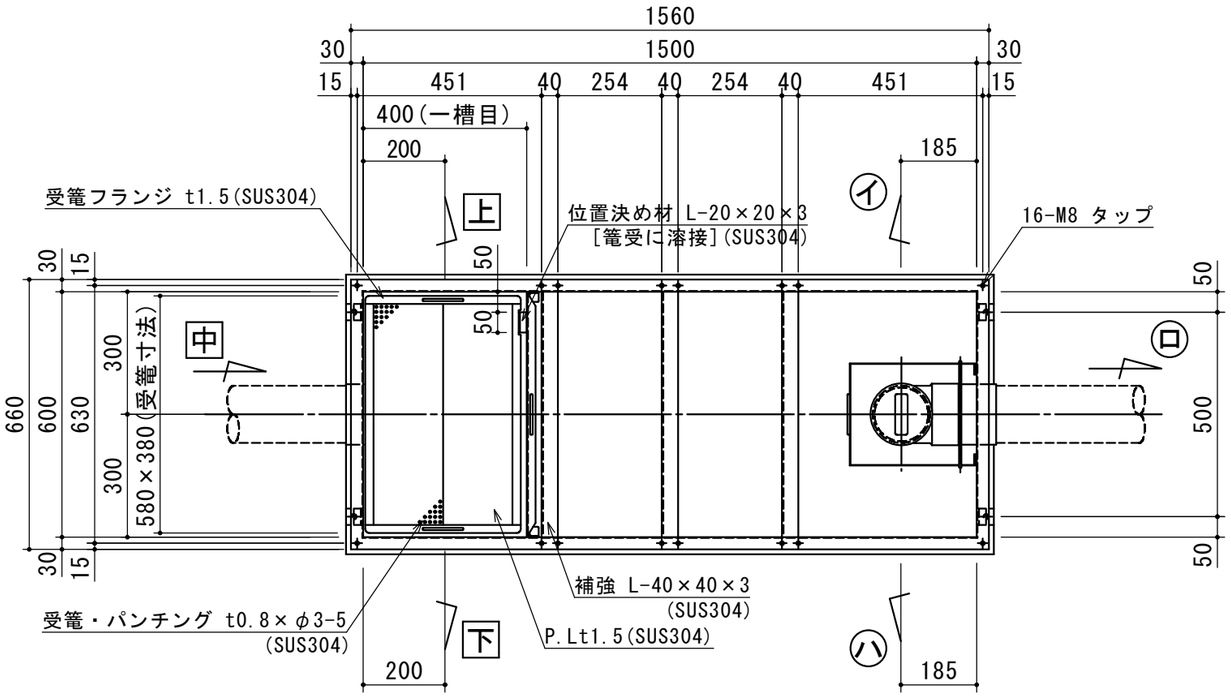

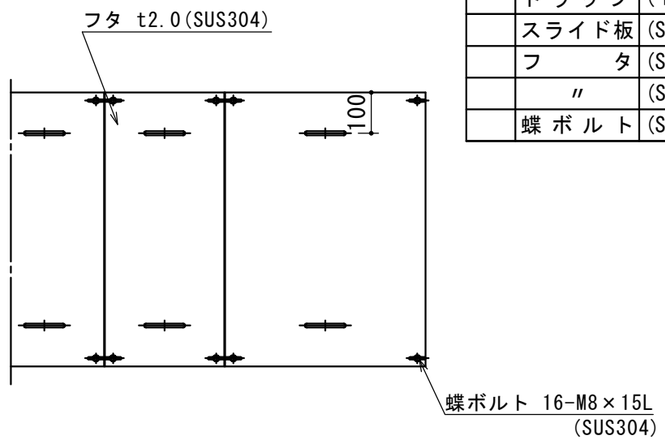

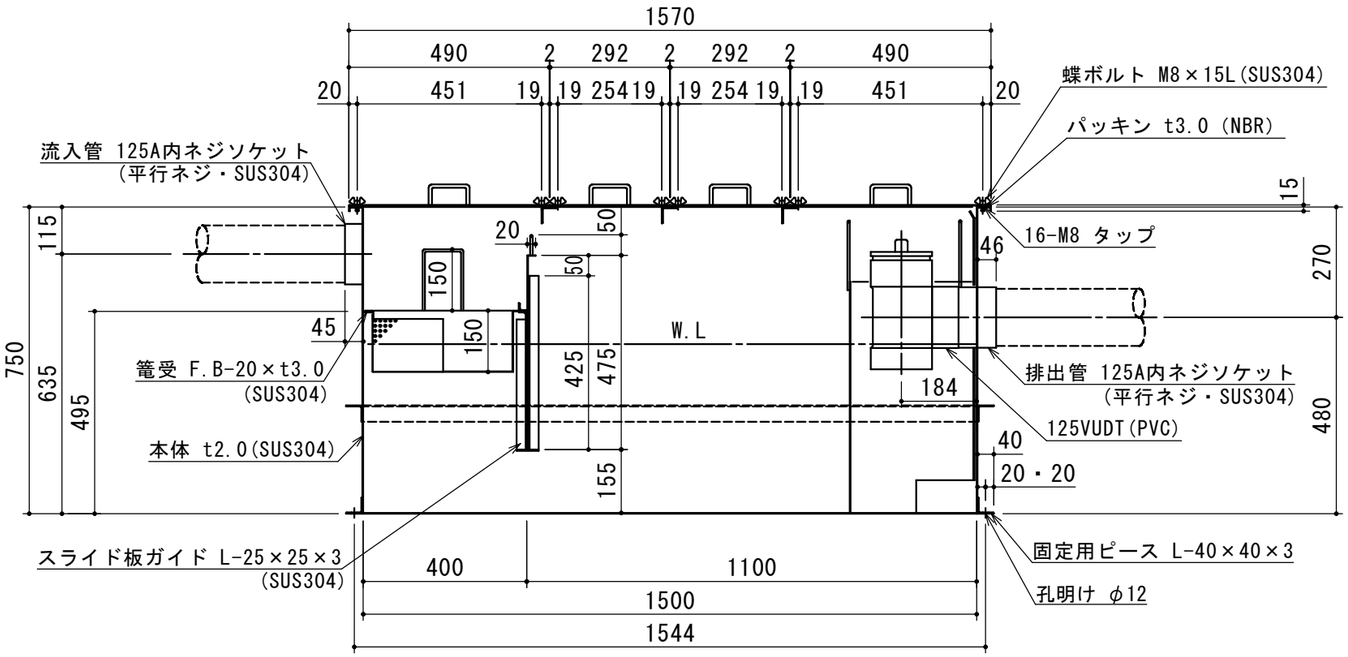

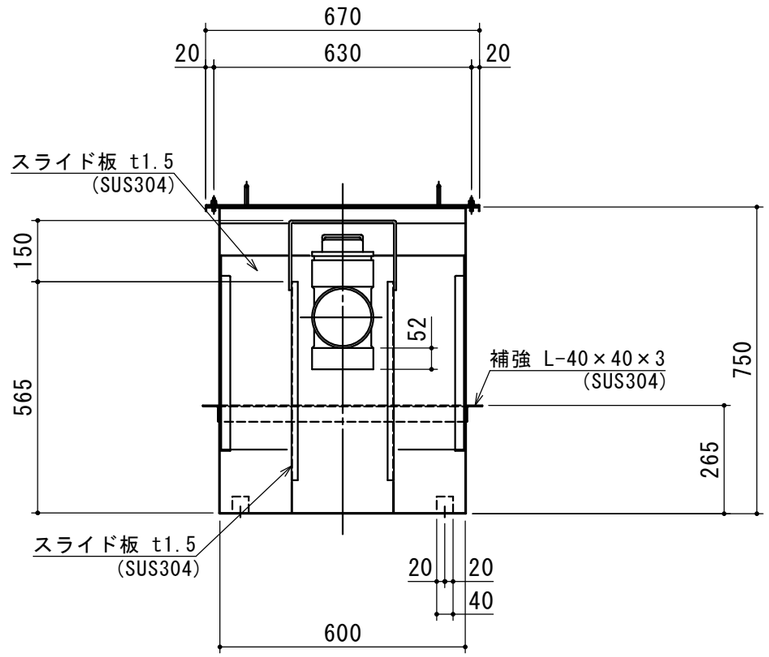

出図印
出図
技術部
照査

注記)					承認	検図	製図	担当者	宛先名	殿	工事名	
	4				横堀	小林	大野		品名	SE式グリーストラップ	型式	SE400NS−F
	3											
	2											
	1				作成年月日	2022.09.02			図番	20−22	記号	NS-F400
SEM 097	順	改訂日	改訂内容	製図							縮尺	1/15

SHIMODA 下田エコテック株式会社