(注)受篭向き注意

特	品　名	材 質	サ　イ　ズ	個数
	本　　体	(SUS304)	1000L×400W×845H×t3.0	1
	スライド板	(SUS304)	390×480×t1.5	1
	受　　篭	(SUS304)	380L×260W×t0.8×φ3-5	1
	流　入　管	(SUS304)	100A×40L 内ネジソケット	1
	フ ラ ン ジ	(SUS304)	100A×JIS10K	1
	フレキシブルJ	(ゴム)	100A×200L (JIS10K)	1
	パ　イ　プ	(SUS304)	100A×95L	1
	トラップ	(PVC)	100VUDT 掃除口	1
	スライド板	(SUS304)	240L×200W×480H×t1.5	1
	マンホール枠	(SUS304)	1109L×510W (L-40×40×3)	1
	マンホール蓋	(SS400)	367×502×t3.2	3

本　体　質　量	129 kg
マンホール質量	26 kg
蓋１枚当り質量	7 kg
許容流入流量	150.0L/min
標準阻集グリース量	49.8 kg
認　定　番　号	第22179号
流入管方向	□ 方向
排出管方向	○ 方向
納　入　台　数	台

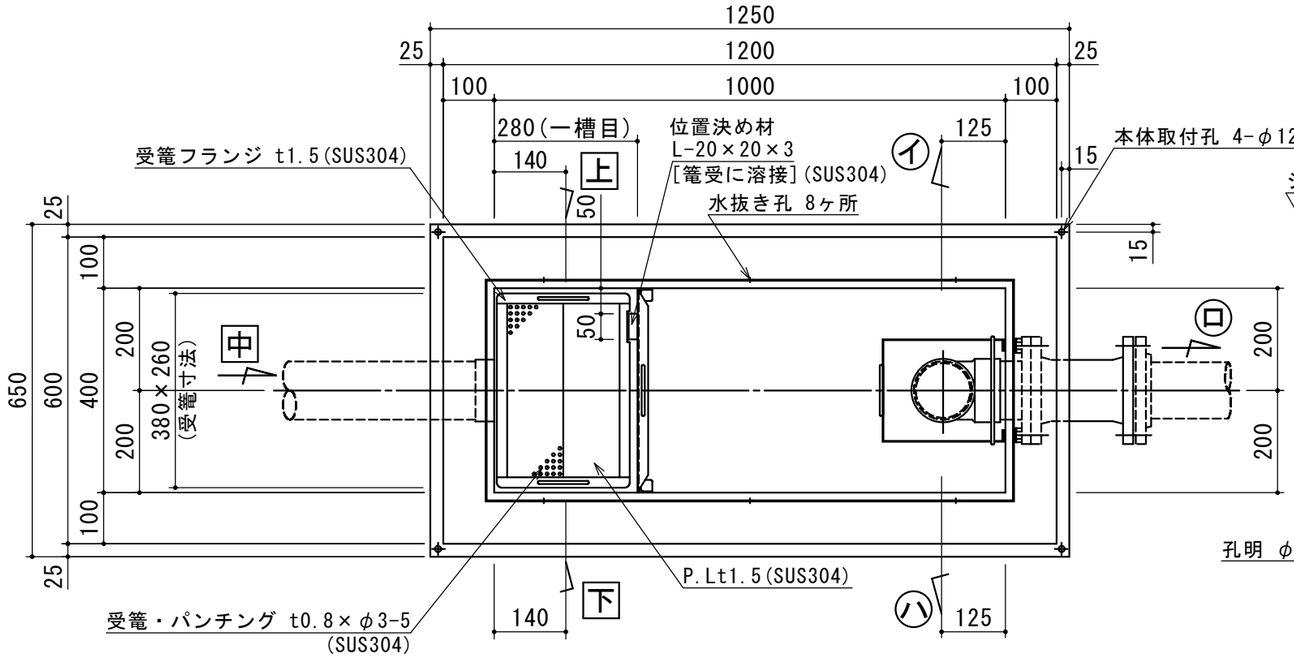

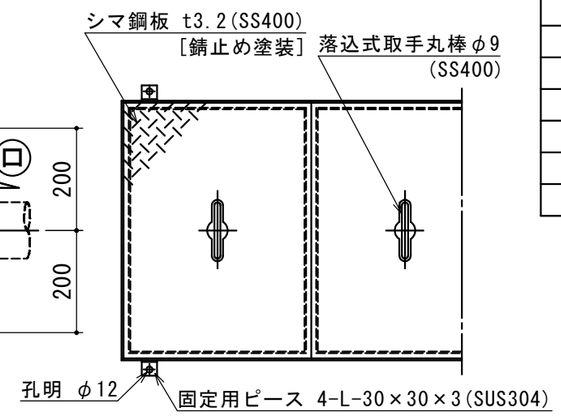

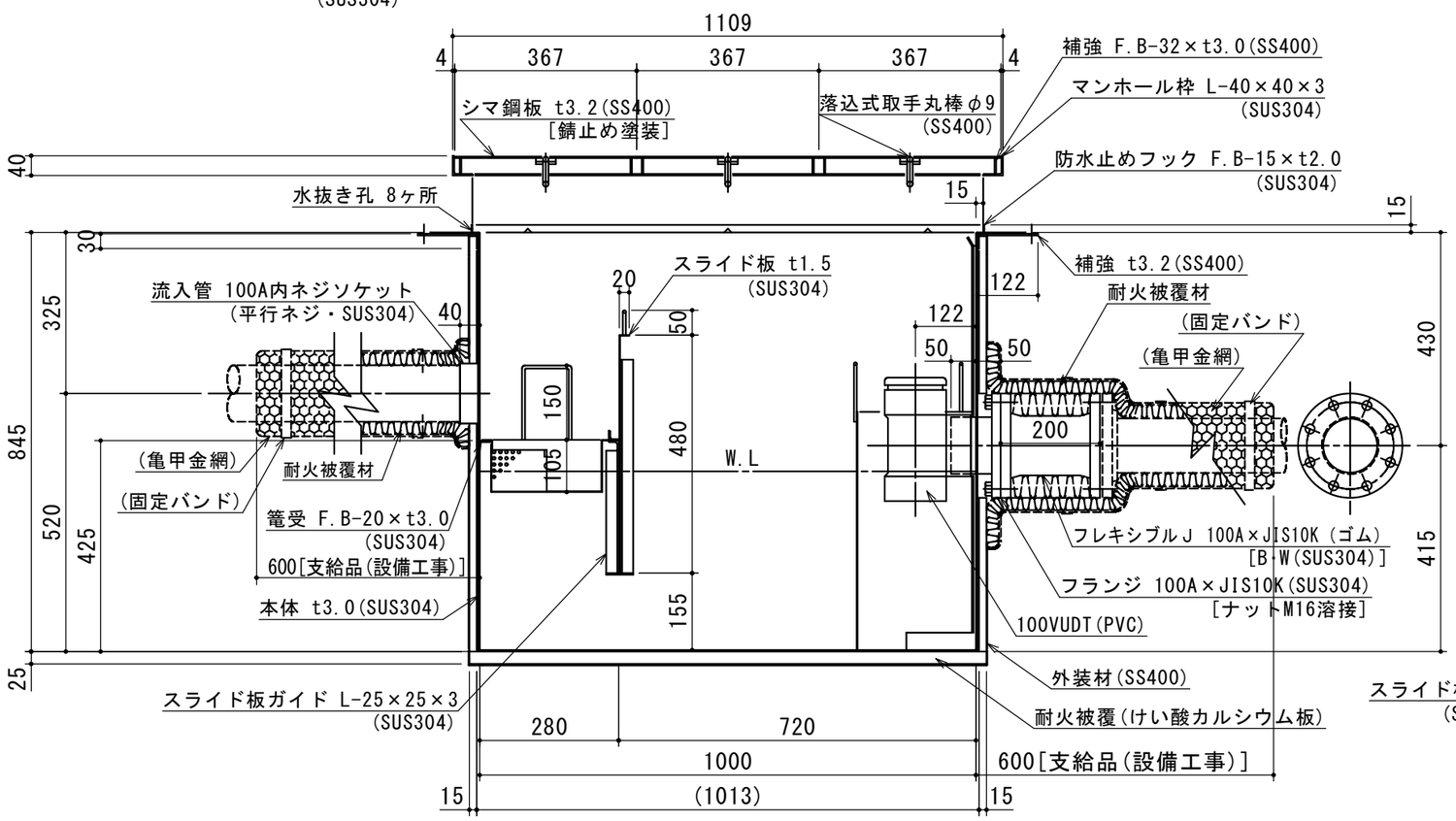

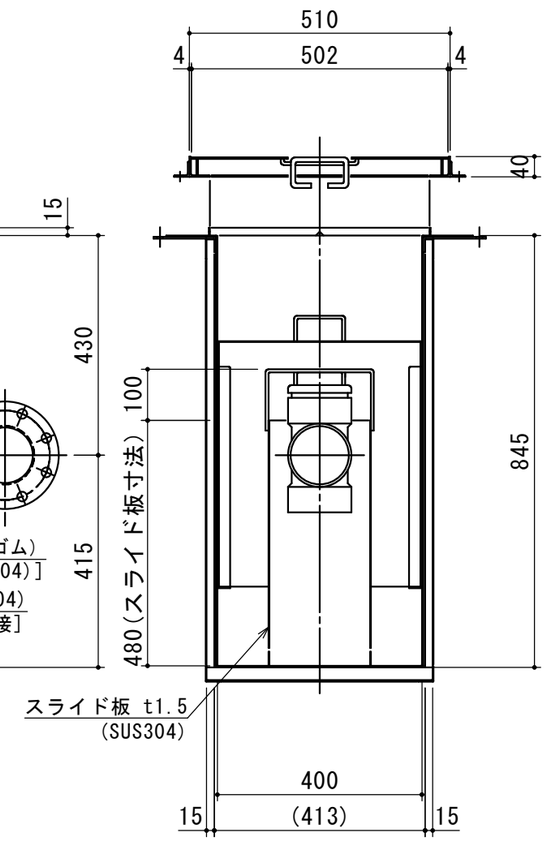

標準スラブ開口寸法	長　さ	幅
	1130	530

(注)標準スラブ開口寸法の他に、排出管の方向・口径を考慮し、開口してください。

(注1) 上 中 下 は流入管方向を示す。
(注2) イ ロ ハ は排出管方向を示す。
(注3)マンホール蓋は錆止め塗装とする。
(注4)マンホールは人荷重とする。

本体ツバ溶接部スプレー塗装不可

溶接部スプレー塗装処理

出図印
出図
技術部
照査

注記)					承認	検図	製図	担当者	宛先名	殿	工事名	
	4				横堀	小林	原		品名	SE式グリーストラップ	型式	SE150NS−YEB(F)
	3											
	2											
	1											
	順	改訂日	改訂内容	製図	作成年月日	2022.08.31			図番	20-22	記号	NS-YEB150 縮尺 1/12

SHIMODA 下田エコテック株式会社