(注)受篭向き注意

特	品　名	材 質	サ　イ　ズ	個数
	本　　体	(SUS304)	800L×400W×885H×t3.0	1
	スライド板	(SUS304)	390×480×t1.5	1
	受　　篭	(SUS304)	180L×380W×t0.8×φ3-5	1
	流　入　管	(SUS304)	100A×40L 内ネジソケット	1
	フ ラ ン ジ	(SUS304)	100A×JIS10K	1
	フレキシブルJ	(ゴ ム)	100A×200L (JIS10K)	1
	パ　イ　プ	(SUS304)	100A×100L	1
	ト ラ ッ プ	(P V C)	100VUDT 掃除口	1
	スライド板	(SUS304)	240L×200W×480H×t1.5	1
	マンホール枠	(SUS304)	908L×508W　(L-40×40×3)	1
	マンホール蓋	(SS400)	450×500×t3.2	2

本 体 質 量	133 kg
蓋1枚当り質量	8 kg
許容流入流量	120.0L/min
標準阻集グリース量	39.8 kg
認 定 番 号	第22180号
耐火認定番号	PS060FL-1045
流入管方向	□ 方向
排出管方向	○ 方向
納 入 台 数	台

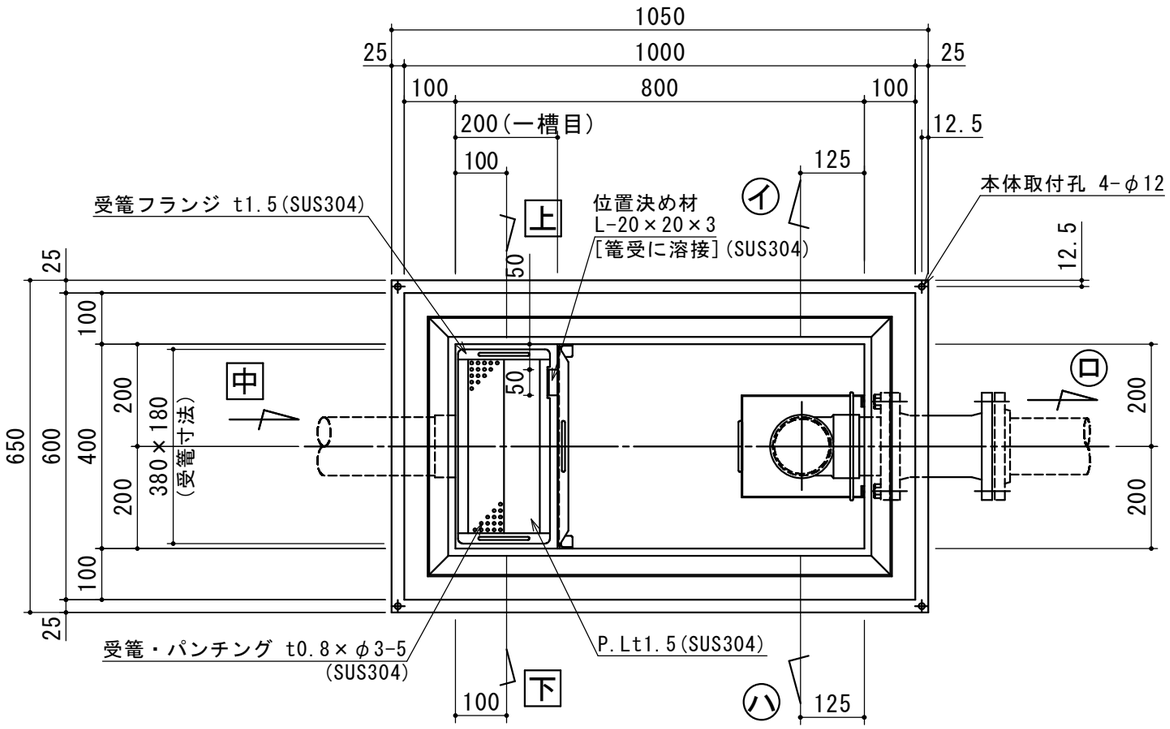

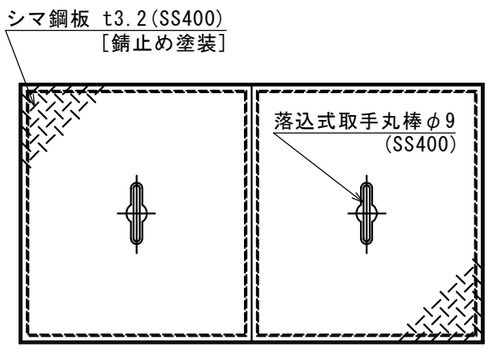

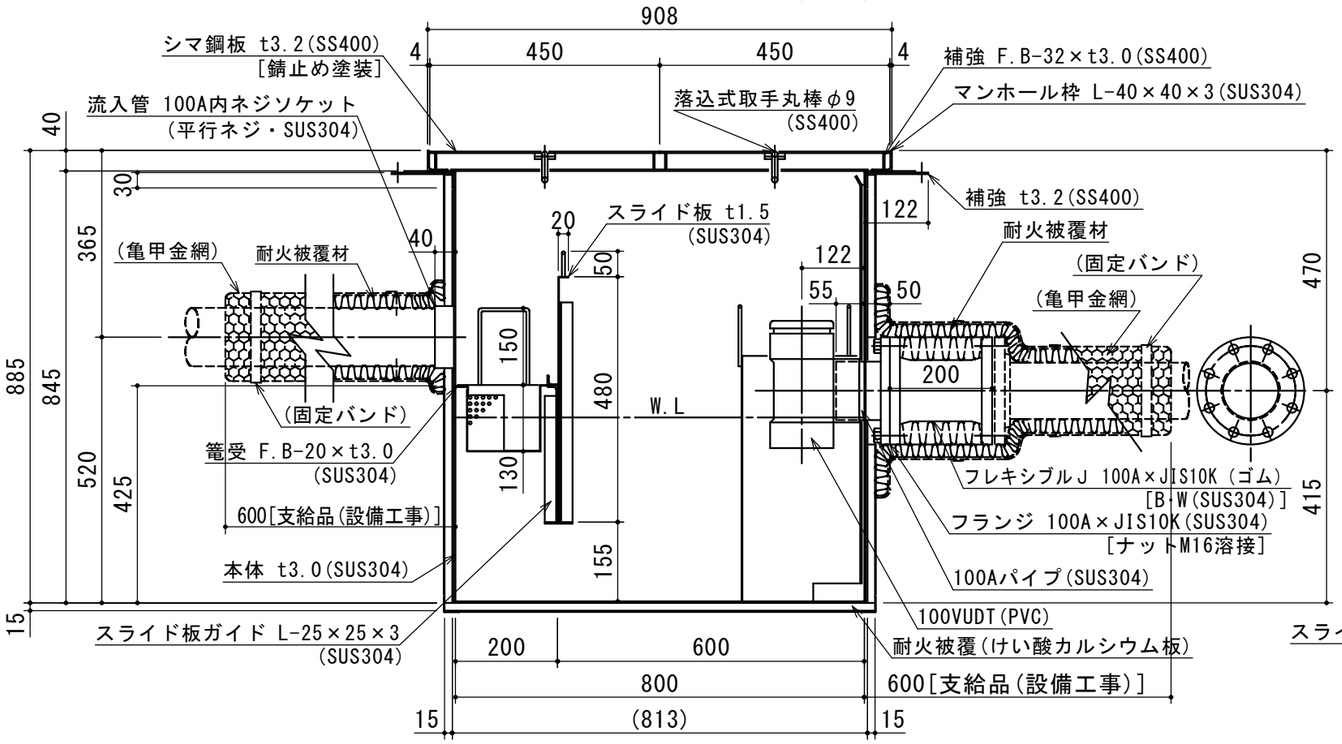

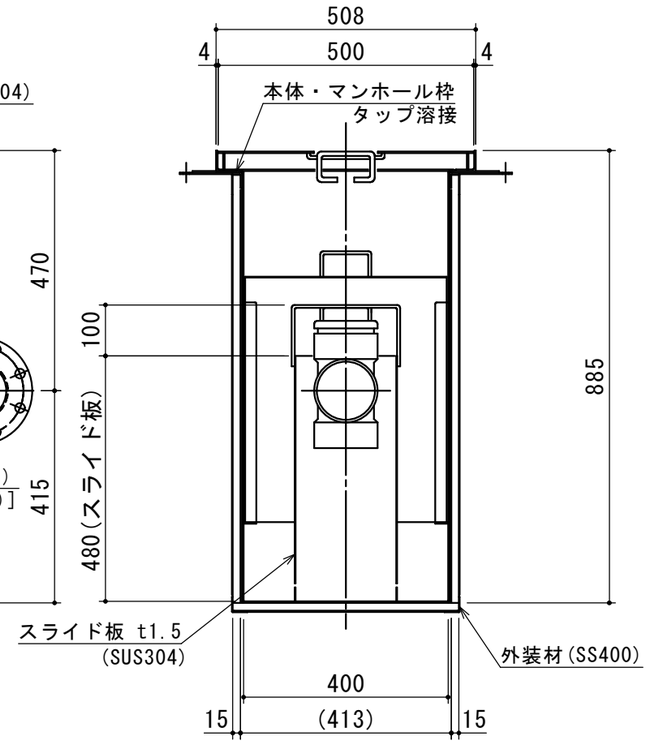

標準スラブ開口寸法	長 さ	幅
	930	530

(注)標準スラブ開口寸法の他に、排出管の方向・口径を考慮し、開口してください。

(注1) 上 中 下 は流入管方向を示す。
(注2) イ ロ ハ は排出管方向を示す。
(注3)マンホール蓋は錆止め塗装とする。
(注4)マンホールは人荷重とする。

本体・受枠一体型

本体ツバ溶接部スプレー塗装不可

溶接部スプレー塗装処理

流入管方向 上 下 は認定外

出図印
出図
技術部
照査

注記)	順	改訂日	改訂内容	製図
	4			
	3			
	2			
	1			

承認	検図	製図	担当者
横堀	池田	関	
作成年月日	2022.08.31		

宛先名	殿	工事名	
品名	SE式グリーストラップ	型式	SE120NS－YE(F)
図番	20-22	記号	NS-YEF120
縮尺	1/12		

SHIMODA 下田エコテック株式会社