特	品　名	材 質	サ　イ　ズ	個数
	本　体	(SUS304)	700L×350W×330H×t2.0	1
	仕 切 板	(SUS304)	270×350×t2.0	2
	〃	〃	50×350×t2.0	1
	受　篭	(SUS304)	180L×330W×t0.8×φ3-5	1
	流 入 管	(SUS304)	50A 内ネジハーフソケット	1
	排 出 管	(SUS304)	50A 内ネジソケット	1
	トラップ管	(ＰＶＣ)	50VUDT 掃除口	1
	フ　タ	(SUS304)	780L×420W×t1.5	1

本 体 質 量	26 kg
許容流入流量	44 L/min
標準阻集グリース量	14.6 kg
認 定 番 号	第19130号
流入管方向	□ 方向
排出管方向	○ 方向
納 入 台 数	台

(注1) 上 中 下 は流入管方向を示す。
(注2) ㋑㋺㋩ は排出管方向を示す。

(注)ヘアーライン仕上げとする。

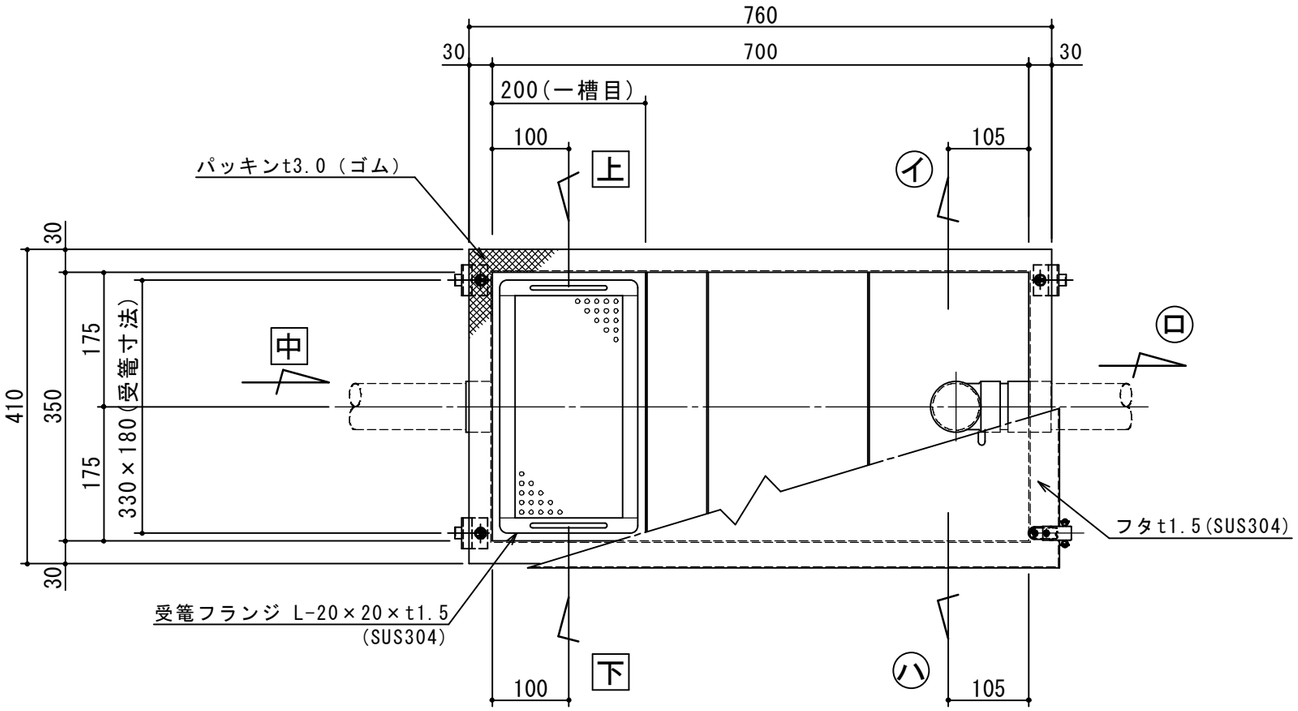

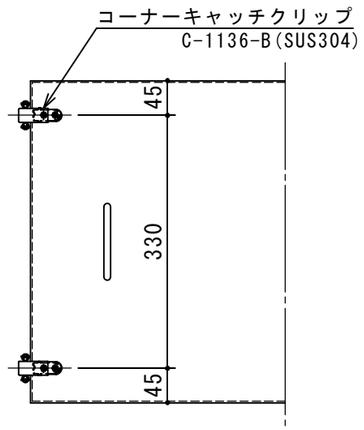

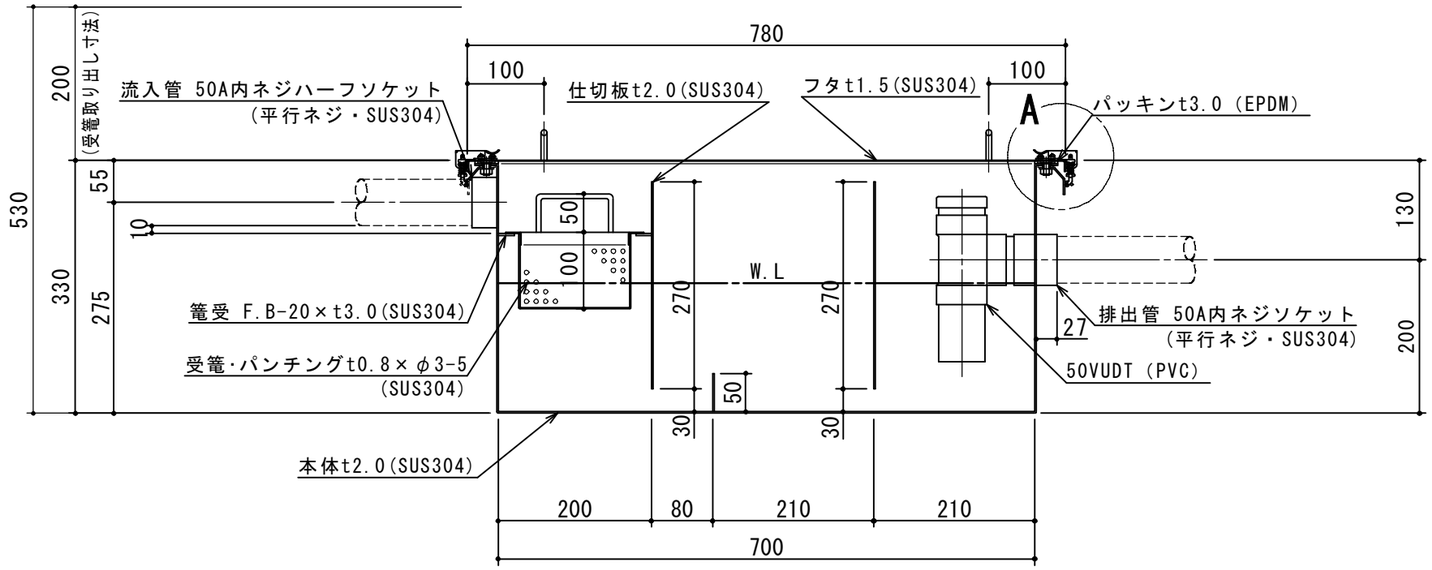

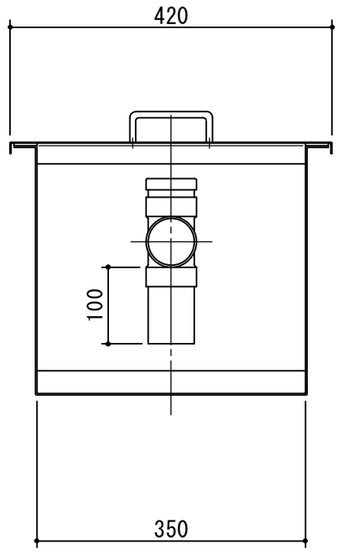

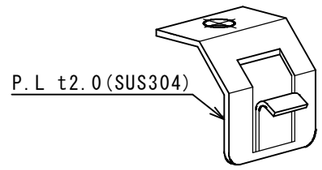

受具取付金具図

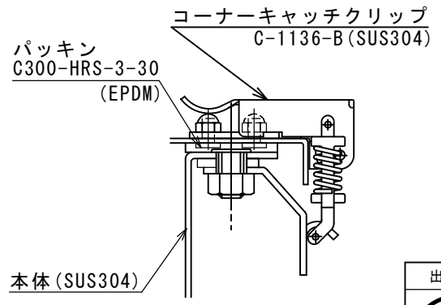

A 部詳細　S=1:2

出図印
出図
技術部
照査

注記)	順	改訂日	改訂内容	製図
	4			
	3			
	2			
	1			

承認	検図	製図	担当者
横堀		関	

作成年月日 2019.05.20

宛先名	殿	工事名	
品名	ＳＥ式グリーストラップ	型式	ＳＥ－４４ＳＡ－ＦＣ
図番	20-19	記号	SAFC044
縮尺	1/8		

SHIMODA 下田エコテック株式会社