特	品　名	材 質	サ　イ　ズ	個数
	本　　体	(SUS304)	1710L×700W×265H×t2.0	1
	仕 切 板	(SUS304)	205×700×t2.0	2
	〃	〃	105×700×t2.0	1
	受　　篭	(SUS304)	230L×680W×75H×t0.8×φ3-5	1
	流 入 管	(SUS304)	80A×35L 内ネジソケット	1
	排 出 管	(SUS304)	100A 内ネジソケット	1
	トラップ管	(P V C)	変形E型SUS-100	1
	マンホール枠	(SUS304)	1790L×790W (F.B-15×t4.0)	1
	マンホール蓋	(SS400)	439×756×t3.2	4

本 体 質 量	111 kg
蓋１枚当り質量	14 kg
許容流入流量	180 L/min
標準阻集グリース量	59.7 kg
認 定 番 号	第16034号
流入管方向	□ 方向
排出管方向	○ 方向
納 入 台 数	台

(注1) 上 中 下 は流入管方向を示す。
(注2) イ ロ ハ は排出管方向を示す。
(注3) マンホール蓋は錆止め塗装とする。
(注4) マンホールは人荷重とする。

溶接部スプレー塗装処理

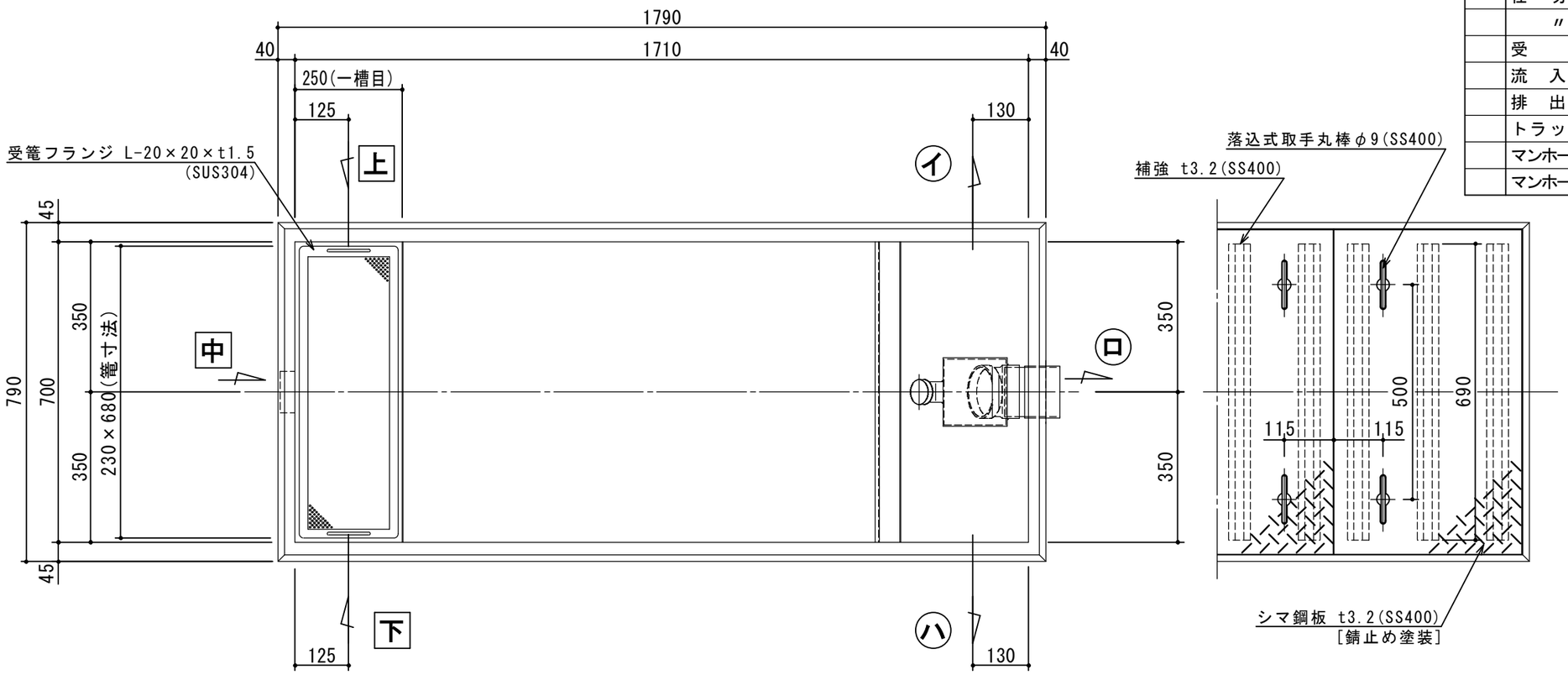

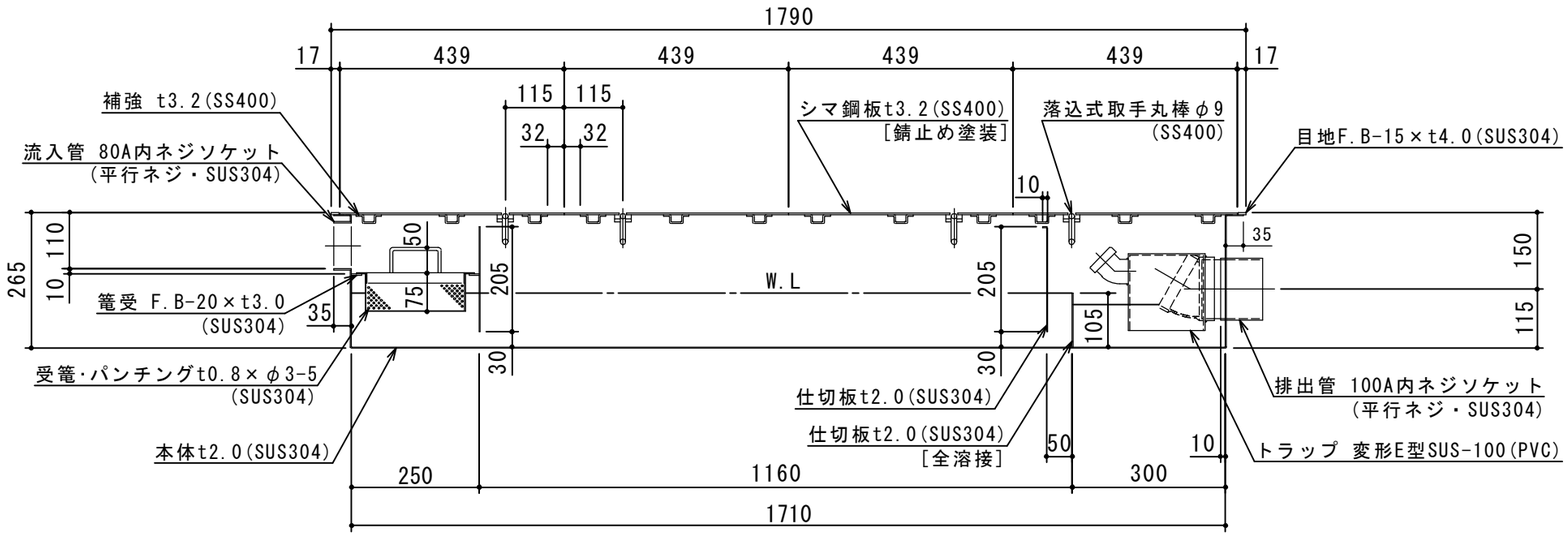

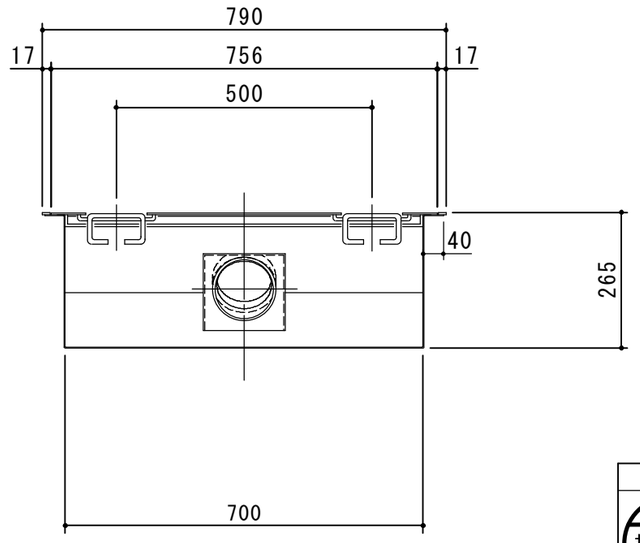

出図印
出図
技術部
照査

注記)	順	改訂日	改訂内容	難波
	4			
	3			
	2			
	1	2013.08.09	本体板厚 t3.0 → t2.0に変更	
	製図			

承認	検図	製図	担当者
横堀		大野	

作成年月日 2019.02.22

宛先名 殿　工事名

品名 SE式グリーストラップ　型式 SE－180SA－ZDI

図番 20-19　記号 SAZDI180　縮尺 1/12

SHIMODA 下田エコテック株式会社