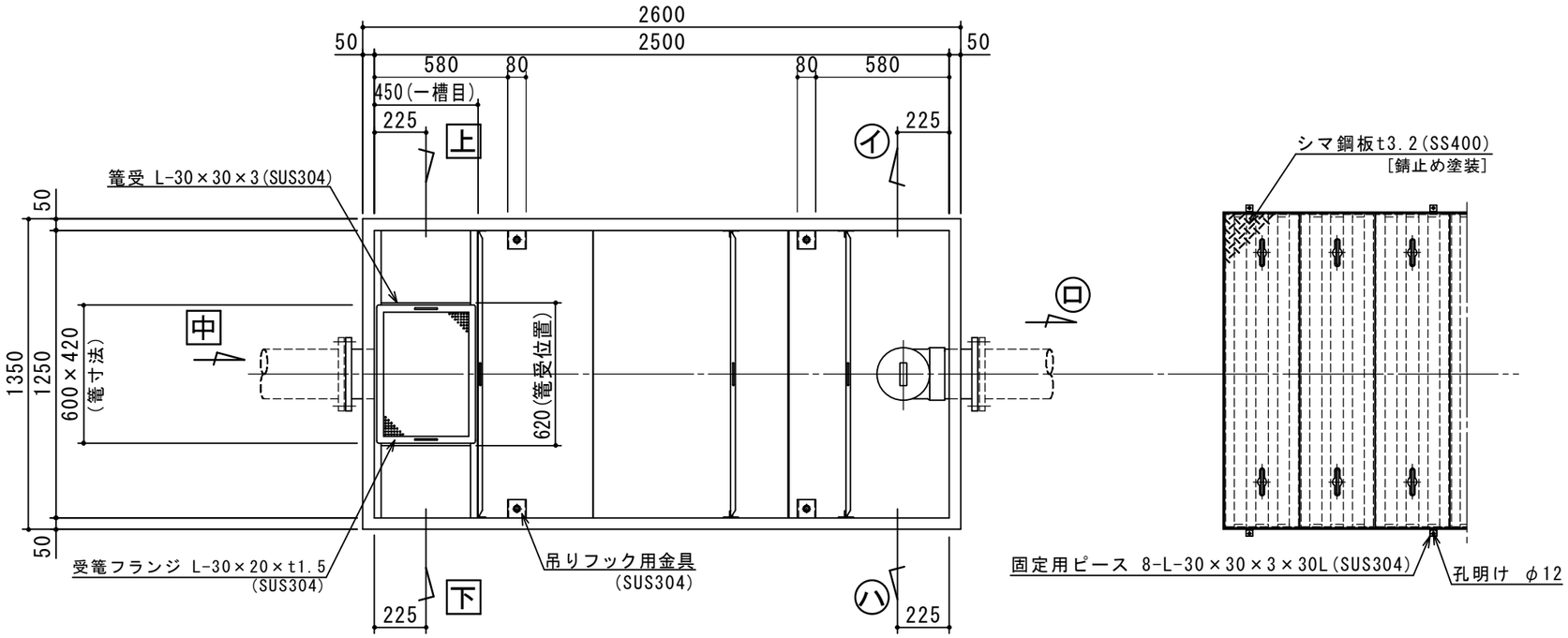

特	品　名	材 質	サ　イ　ズ	個数
	本　　体	(SUS304)	2500L×1250W×1485H×t3.0	1
	スライド板	(SUS304)	1240×1180×t2.0	3
	仕　切　板	(SUS304)	320×1250×t3.0	1
	〃	〃	365×1250×t3.0	1
	受　　簀	(SUS304)	600L×420W×300H×t0.8×φ3-5	1
	流　入　管	(SUS304)	200A×120L パイプ	1
	フ ラ ン ジ	(SUS304)	200A×JIS5K	2
	排　出　管	(SUS304)	200A×195L パイプ	1
	トラップ管	(ＰＶＣ)	200VUDT 掃除口	1
	マンホール枠	(SUS304)	2628L×1380W (L-50×50×4)	1
	マンホール蓋	(SS400)	327×1368×t3.2	8
	アイボルト	(SS400)	M20	4

本 体 質 量	581 kg
マンホール質量	217 kg
蓋１枚当り質量	24 kg
本 体 実 容 量	3000 L
許 容 流 入 流 量	750 L/min
標準阻集グリース量	708.7 kg
流 入 管 方 向	□ 方向
排 出 管 方 向	○ 方向
納 入 台 数	台

(注1) 上 中 下 は流入管方向を示す。
(注2) イ ロ ハ は排出管方向を示す。
(注3)マンホール蓋は錆止め塗装仕上とする。
(注4)マンホールは人荷重とする。

溶接部スプレー塗装処理

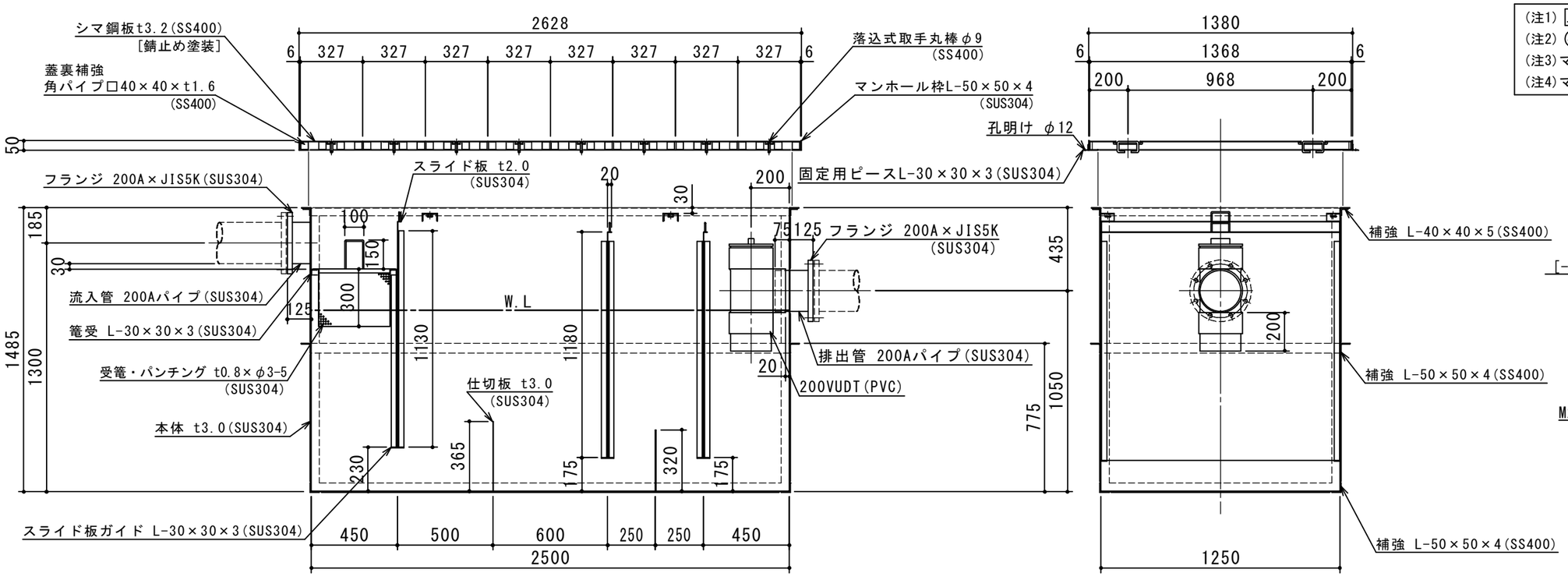

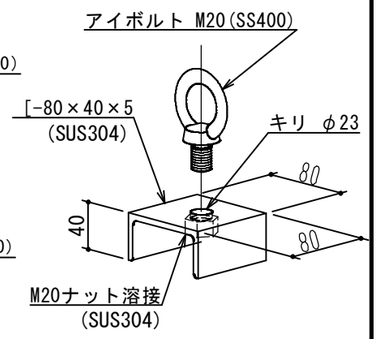

本体吊フック詳細図

出図印
出図
技術部
照査

注記)					検図	検図	製図	担当者	宛先名	殿	工事名	
	4				横堀	横堀	池田		品名	ＳＫ式(大型)グリーストラップ	型式	ＯＰ－３０００Ｔ－ＳＫ
	3											
	2	2019.04.05	吊フック用金具追加	池田								
	1	2013.08.27	マンホール仕様変更	難波	作成年月日	2019.09.13			図番	20-19	記号	OP3000
	順	改訂日	改訂内容	製図							縮尺	1/25

SHIMODA 下田エコテック株式会社